No.	部品名	材質	数量	摘要
1	バンド	SS400	2枚組	HDZ35
2	丸頭角根ボルト M16×100	SWCH12R	2	HDZ A
3	六角ナット M16(有効高さ 16)	SWCH10R	2	HDZ A
4	シンブル	STPG	1	HDZ35

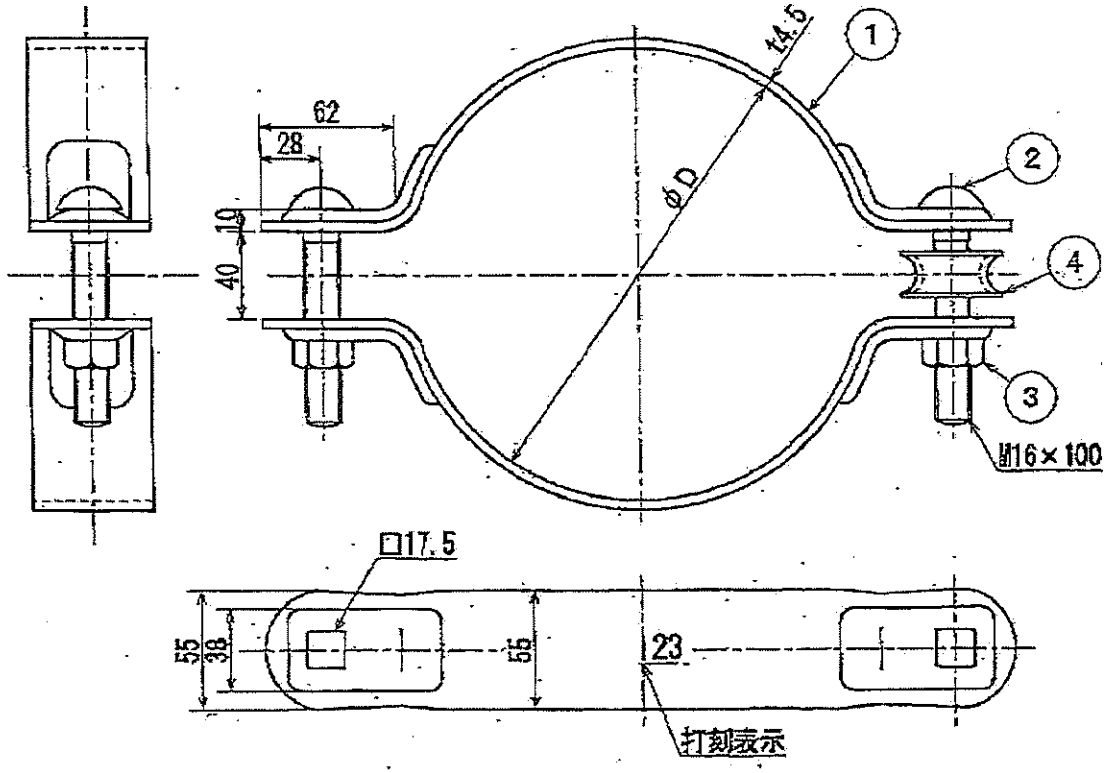

種別	φD
GPS-14	140
-17	170
-19	190
-21	210
-23	230
-25	250
-27	270
-29	290

付号	日付	改訂記事	担当
a	06.08.04	品名変更及び注記削除	光

承認	検図	担当		作図	A4	品名	強力バンド GPS a
田島	鈴楽	光		尺度	1/3		
				単位	mm		
				日付	06.08.04	図番	AH-03008 a

呼び方

鋼より線の呼び方は、名称、標準素線径、構成、種類、級別によるものとする。

例:亜鉛めっき鋼より線　2.3mm　7本より　1種　A級

表　示

検査に合格した鋼より線には1条ごとに、名称、標準素線径、構成、種別、級別、長さ、質量、製造者名、製造年月日を、適当な方法で表示するものとする。

付　表

1.　鋼より線

呼び名	構成標準素線数／素線径 本数／mm	鋼より線計算外径 mm	鋼より線計算断面積 mm2	鋼より線引張荷重 kN	(参考値)標準質量 Kg／km	1条長さ m	
						束	ドラム
1.0mm 7本より	7／1.00	3.0	5.50	6.19 以上	43.5		500、1,000 または 1,500
1.2mm 7本より	7／1.20	3.6	7.92	8.90 以上	62.7	100	
1.6mm 7本より	7／1.60	4.8	14.1	15.9 以上	111	100	
2.0mm 7本より	7／2.00	6.0	22.0	24.8 以上	174	500	
2.3mm 7本より	7／2.30	6.9	29.1	32.8 以上	230	300	
○ 2.6mm 7本より	7／2.60	7.8	37.2	42.0 以上	294	250	
2.9mm 7本より	7／2.90	8.7	46.2	52.2 以上	366	200	
3.2mm 7本より	7／3.20	9.6	56.3	63.7 以上	446	200	
4.0mm 7本より	7／4.00	12.0	88.0	99.1 以上	696	100	

2.　素　線

標準素線径 線径許容差 mm	引張荷重 kN	標準引張強さ N/mm2	伸び %	ねじり回数 回	亜鉛付着量 g／m²		巻付試験時の円筒の直径 素線径の倍数
					特A級	A級	
1.00±0.05	0.961 以上	1,230	2.0 以上	18 以上	160 以上	110 以上	15 倍
1.20±0.05	1.38 以上	1,230	2.0 以上	18 以上	160 以上	110 以上	15 倍
1.60±0.05	2.46 以上	1,230	2.0 以上	18 以上	180 以上	130 以上	15 倍
2.00±0.06	3.85 以上	1,230	3.0 以上	16 以上	200 以上	200 以上	15 倍
2.30±0.06	5.09 以上	1,230	3.0 以上	16 以上	220 以上	220 以上	15 倍
2.60±0.08	6.51 以上	1,230	3.0 以上	16 以上	220 以上	200 以上	15 倍
2.90±0.08	8.10 以上	1,230	3.0 以上	14 以上		230 以上	15 倍
3.20±0.08	9.90 以上	1,230	4.0 以上	14 以上		230 以上	15 倍
4.00±0.10	15.4 以上	1,230	4.0 以上	14 以上		250 以上	15 倍

以上

シンブル用，玉がいし用

（単位：mm）

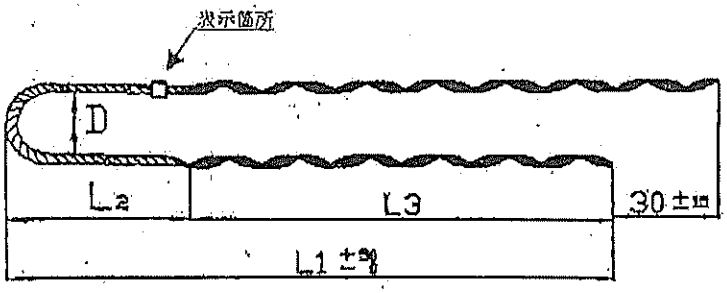

（単位mm）

付表 1

種別	グリップの構成素線径×本数	シンブル用				玉がいし用			
		L_1 +50 −0 mm	L_2 ±10 mm	L_3 +50 −10 mm	D+10 −0 mm	L_1 +50 −0 mm	L_2 ±10 mm	L_3 +50 −10 mm	D +5 −0 mm
22mm²	2.15×5	570	160	410	35	570	160	410	65
30mm²	2.48×5	610	160	450	35	610	160	450	65
38mm²	2.80×5	660	160	500	35	660	160	500	65
45mm²	2.48×6	710	160	550	40	710	160	550	65
55mm²	2.70×6	750	160	590	43	750	160	590	65
70mm²	2.80×6	800	160	640	40	800	160	640	65
90mm²	2.80×7	900	160	740	50	900	160	740	65

表示ラベル

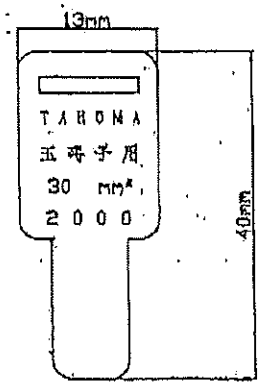

No 3

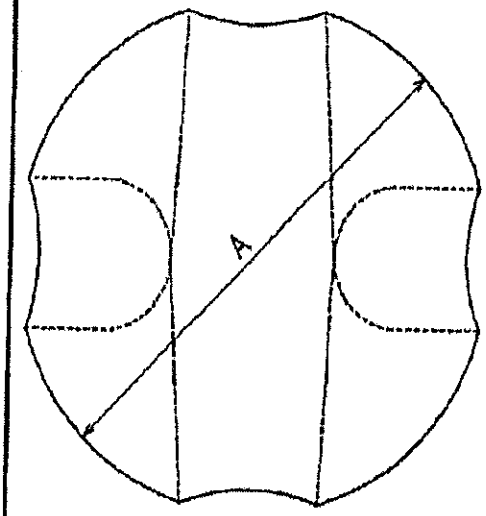

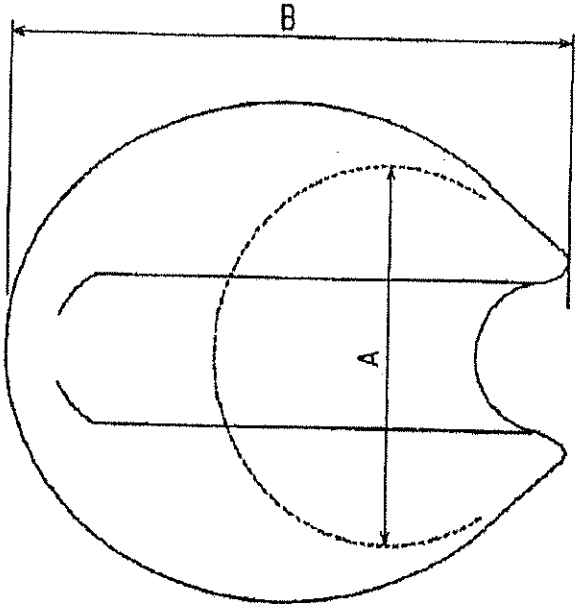

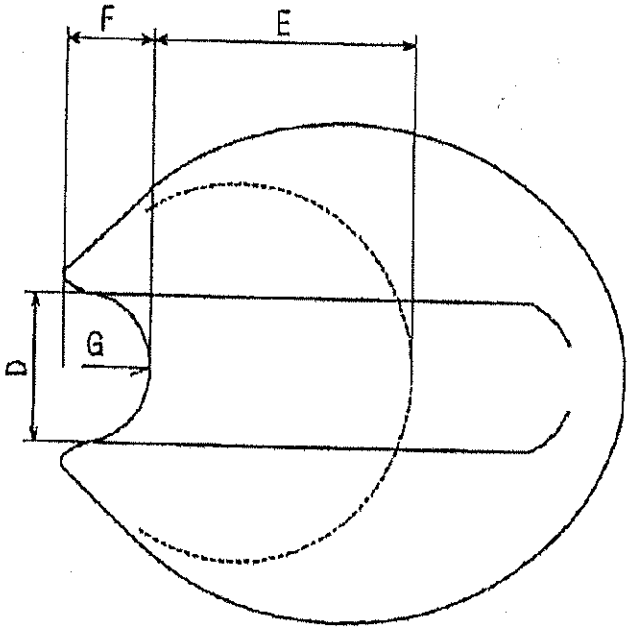

名　称	A	B	C	D	E	F	G	試験K g
玉碍子　小	63	72	44	16	52	10	8	2000K g
玉碍子　中	76	90	52	22	64	13	11	3000K g
玉碍子東電型	83	96	61	24	66	15	12	4000K g

○

縮尺		品名
		玉　碍子

No.	変更通知書番号	日付	製図	承認
		・ ・		
		・ ・		
		・ ・		

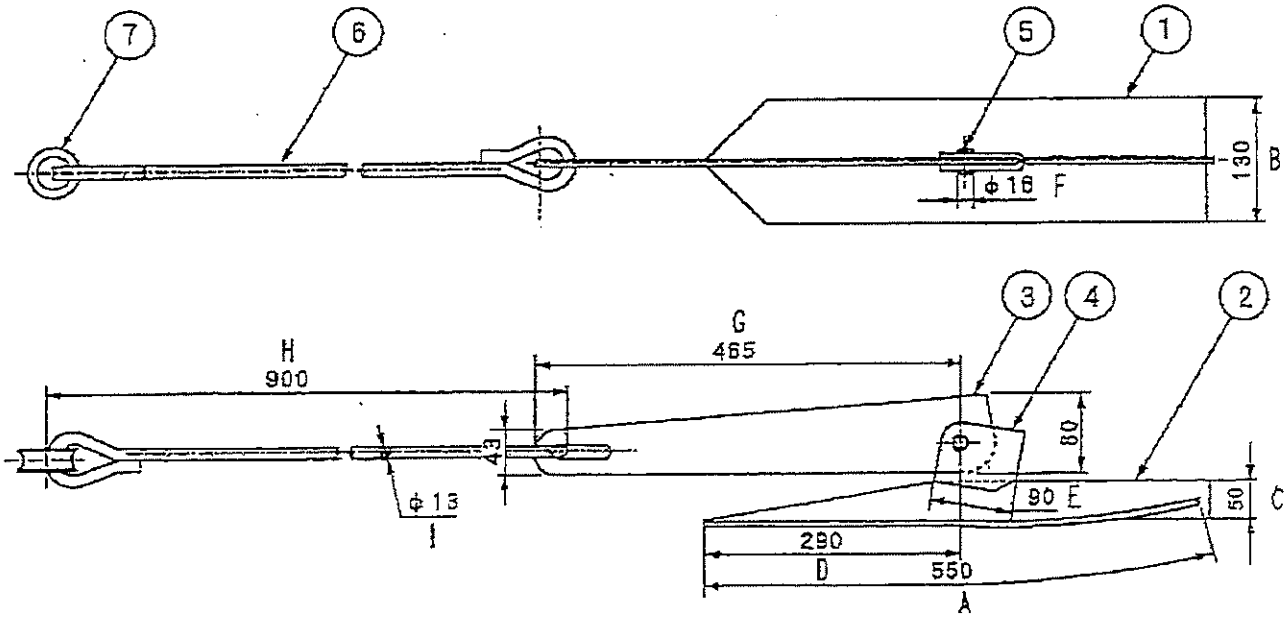

符号	部品番号	部品名称	数量	材質	備考
7		シンブル	1	G3452 SGP	
6		支線棒	1	G3505 SWRM8K	
5		止めピン	1	G3507 SWRCH8R	
4		支線板受	1	G3131 SPHC	t4.5 M
3		支線板	1	G3131 SPHC	t6.0 L
2		方向板	1	G3101 SS400	t6.0 K
1		抵抗板	1	G3131 SPHC	t3.2 J

材質	全体 kg	縮尺	三角法
		Non	
表面	処理		製図

部品名称	打込みアンカー 3号
部品番号	◇0

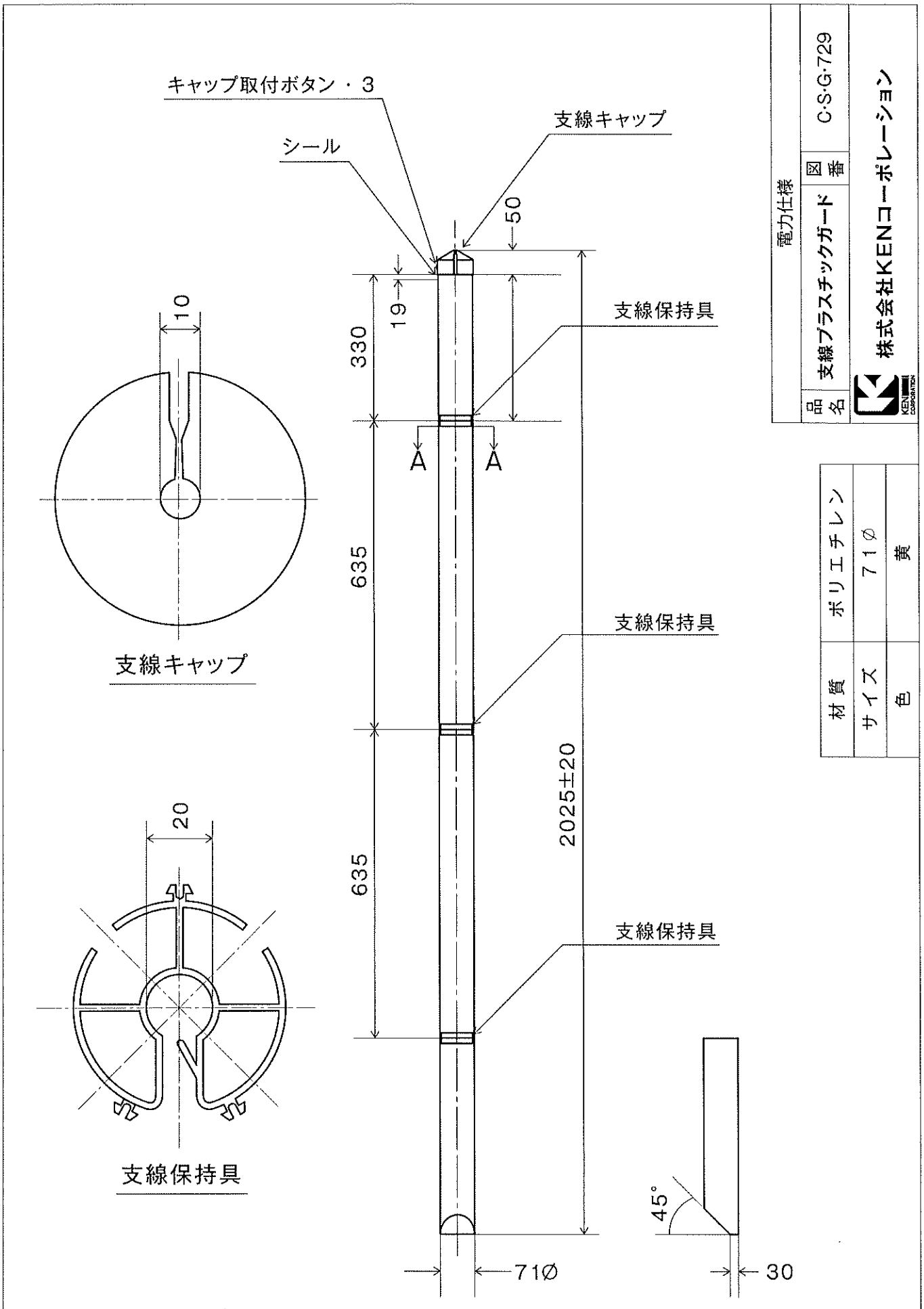

電力仕様	品名	支線プラスチックガード	図番	C-S-G-729

株式会社KENコーポレーション

材質	ポリエチレン
サイズ	71Ø
色	黄