製品図面

製品種類略称	H 16EC
	H 22EC
	H 28EC
	H 36EC
	H 42EC
	H 54EC
	H 70EC
	H 82EC
9種類	H 104EC

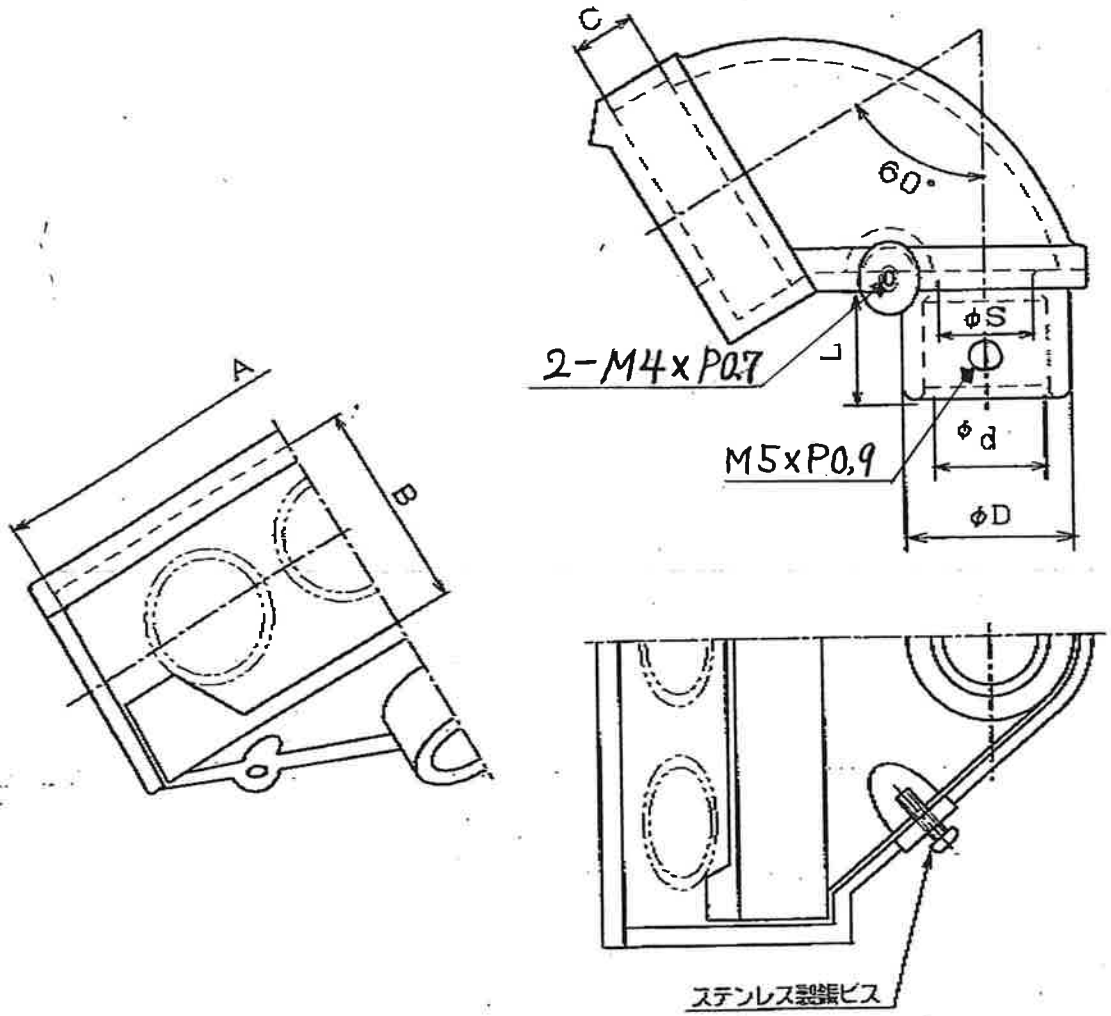

保護管の呼び	記号						
	d	A	B	C	φD	L	φS
H 16	21.5	92	35	11	28	18	18
H 22	27.0	97	42	11	35	22	22
H 28	33.8	112	47	11	42	24	29
H 36	42.4	122	62	16	50	25	34
H 42	48.5	122	62	16	60	30	43
H 54	60.1	167	77	16	72	30	52
H 70	75.5	205	102	16	88	35	65
H 82	88.4	205	102	16	102	38	81
H 92	101.3	205	102	16	123	38	81
H 104	114.0	205	102	16	123	38	81

内外面に突出、巣穴、模様、傷等がないこと。
組立部のJIS B0205 M4×P0.7(16~28)、M5×P0.8(35~104)の内部には、鉄部製品を取り付ける。
材質はJIS G5501 ねずみ鋳鉄品とする。

承認	検図	製図	材質	FC-150	単重量		名称	エントランスキャップ	実施 96年 9月10日
川合	赤松	山下	製品名	ケーブル 保護管用の附属品	表面処理	溶融亜鉛鍍金			改正 年 月 日 △1
									改正 年 月 日 △2
									改正 年 月 日 △3

9712:0

A4 書式No.1420

シンワエンタープライズ（株） 電材事業部