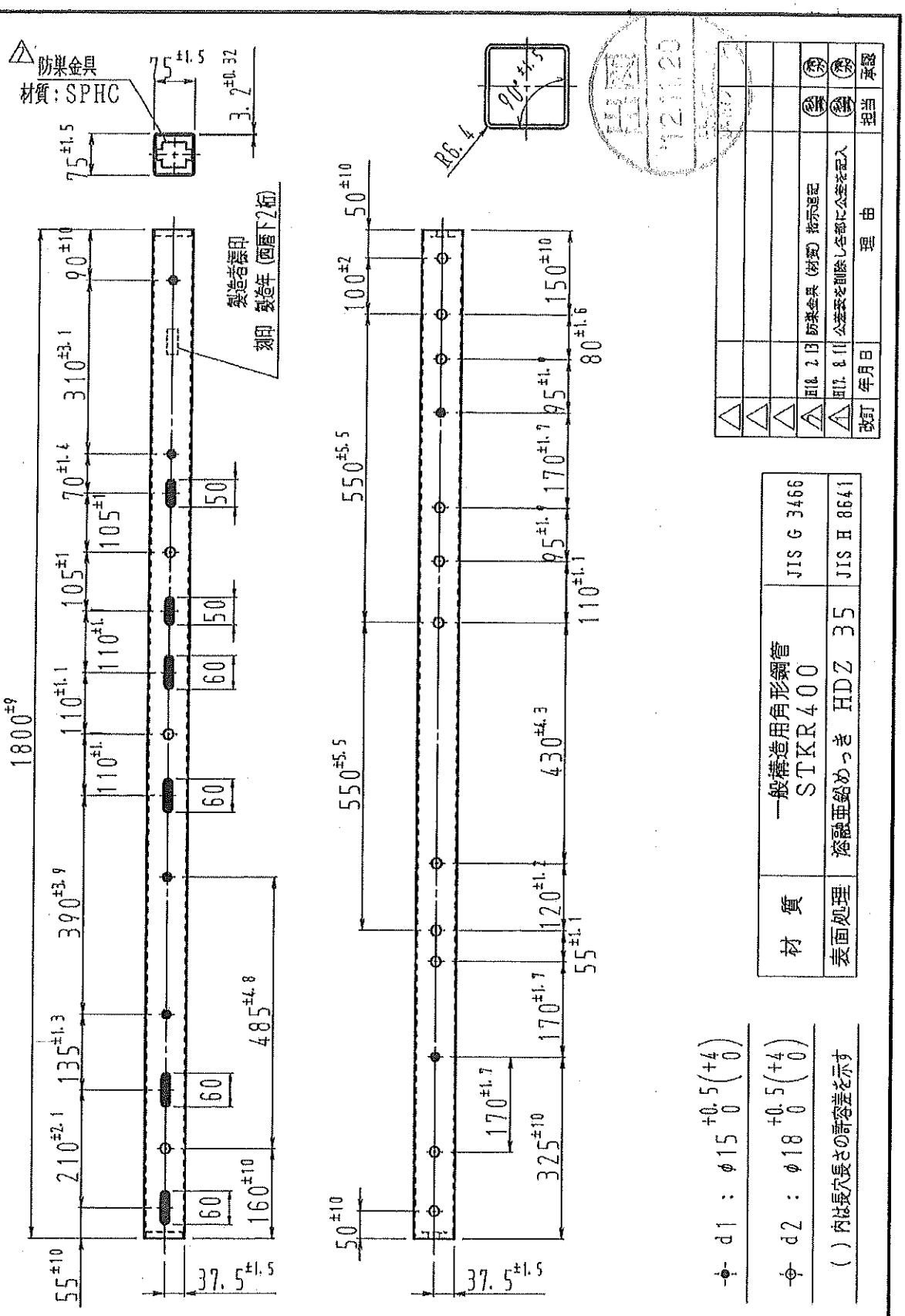

部品番号	部品名	寸法	材質	員数	備考
品名	軽腕金 1.8 ㋺	図番 41A0015	尺度 1/10	単位 mm	
設計	製図 秋葉	写図 秋葉	照合 清水	承認 清水	株式会社 大谷工業
作図年月日	H13 年 8月 30日	整理No.			

No.	部品名	材質	数量	摘要
1	腕金本体 L-1250	STKR400	1	HDZ 35
2	バンド基部左右	SAPH370	各1	HDZ 35
3	バンドプレード	SS400	2組	HDZ 35
4	六角ボルトM12×100	SMCH12R	3	HDZ 35

No.	部品名	材質	数量	摘要
5	M12六角ナット	SMCH10R	3	HDZ 35
6	丸頭角根ボルトM16×100	SMCH12R	6	HDZ 35
7	M16六角ナット	SMCH10R	6	HDZ 35
8	補強パイプ(L=75)	SGP	1	HDZ 35 L-1250で使用
9	補強パイプ(L=45)	SGP	1	HDZ 35 L-1050で使用
10	腕金本体 L-1050	STKR400	1	HDZ 35

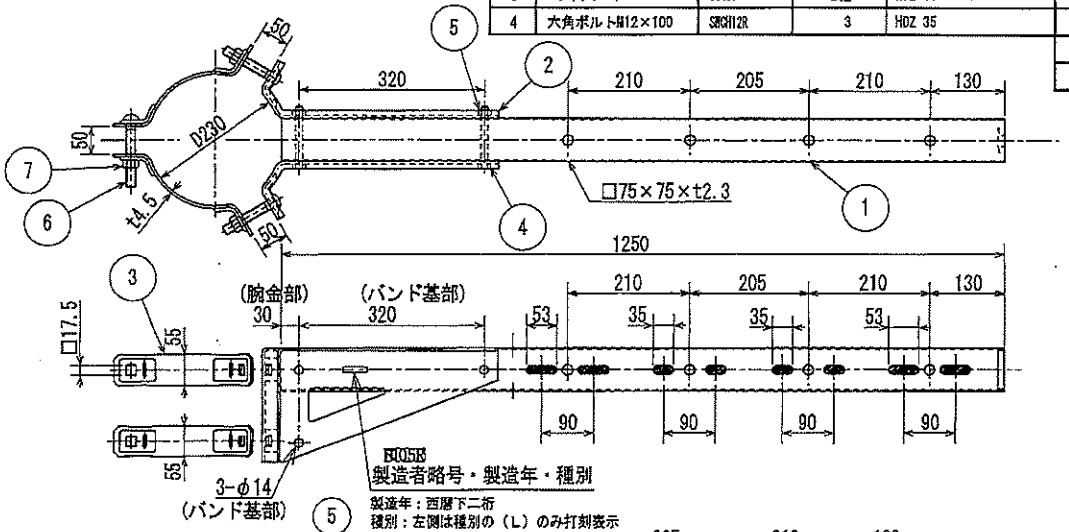

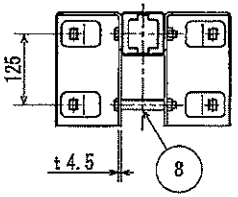

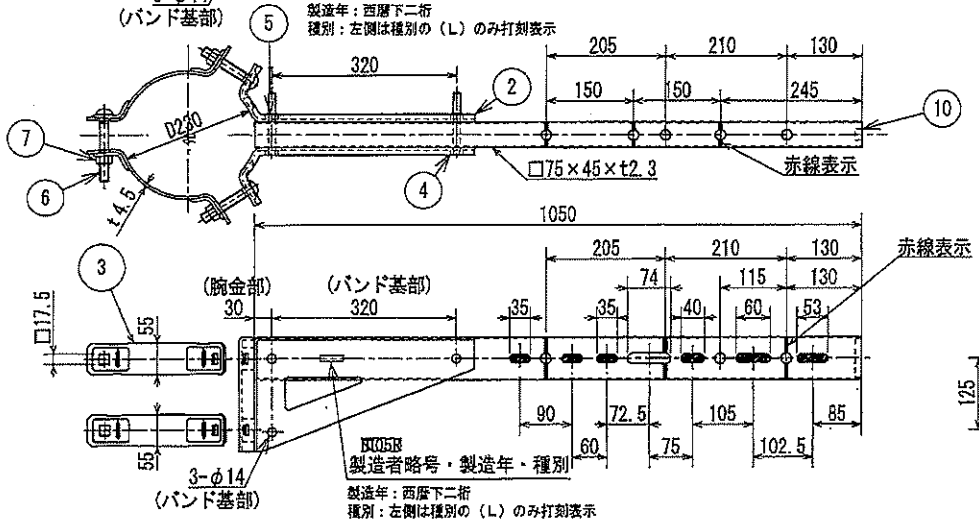

種別
L-1250
L-1050

○ — φ18
● — φ15
15

承認	検図	担当	作図	作画	A3	品名	6600V CVTケーブルおよびCVケーブル用 差込形屋外終端接続部支持腕金 L-1250 L-1050
長田	光	渡辺	齋藤	尺度	1/8		
				単位	mm		

付号	日付	改訂記事	渡辺
△a	12.06.07	種別表 追加	担当

NASU 那須電機鉄工株式会社

日付	12.06.07	図番	AT-05005 △a

F.N. KD672AD

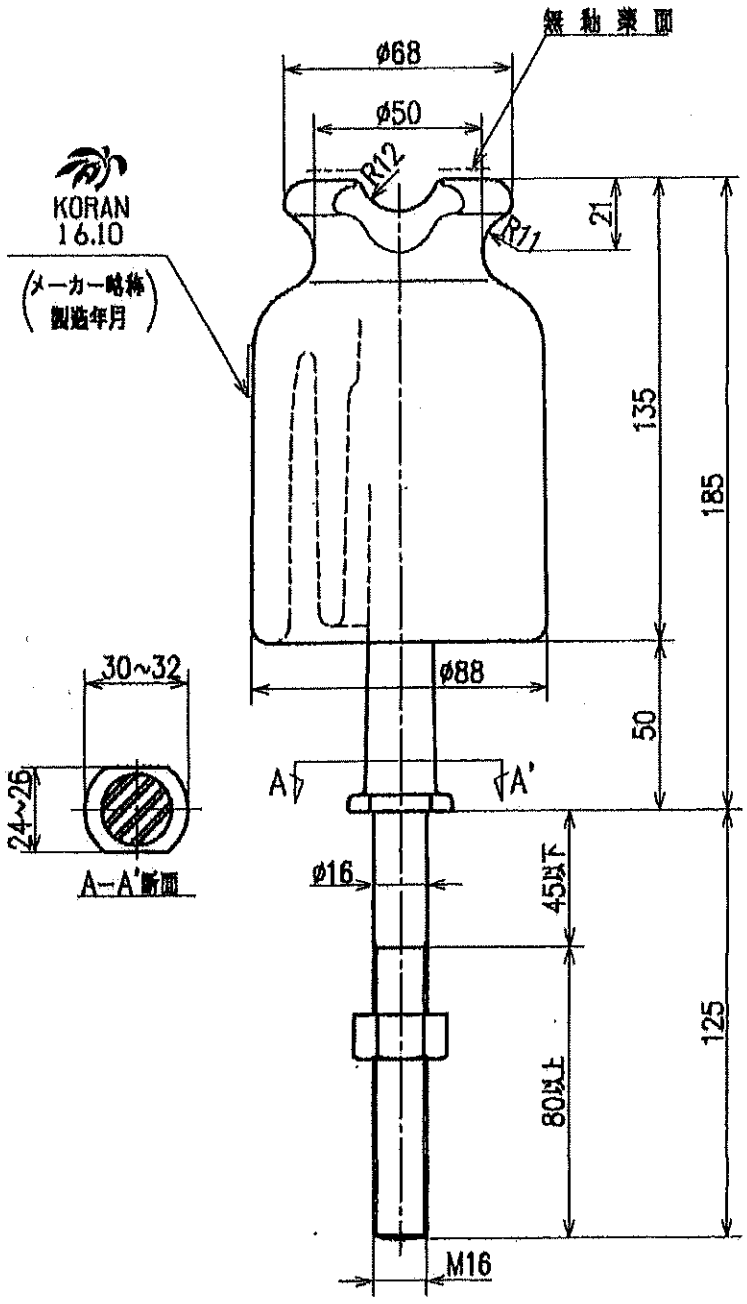

⚠ (性能)

商用周波注水耐電圧	30 kV×1分間
雷インパルス耐電圧	85 kV
商用周波油中破壊電圧	100 kV
汚損閃絡電圧 (0.35mg/cm²)	7.2kV以上 (5%)
曲げ耐荷重	1.86kN×1分間
表面漏洩距離	360mm
重　量	1.6kg

釉薬の色は白色とする

No.×数量	年　月　日	訂　正　内　容
⚠×1	H28.09.28	性能表の内容変更、図番末尾を−2とし新図を作成。
——	H26.11.17	平座金、ばね座金削除、図番末尾を−1とし新図を作成。

承認	検図	製図	名称	耐塩高圧ピンがいし (東京電力)		
株式会社 香蘭社			尺度	Free	日付	H17.2.28
			品番	KD-672A	図番	61412−2
					コードNo.	1510333

FQ-09F中

確　認	

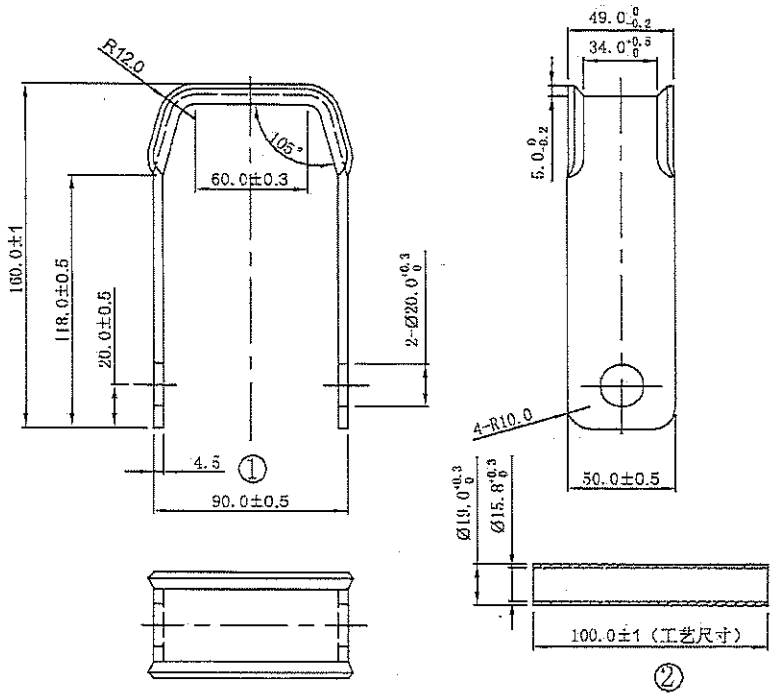

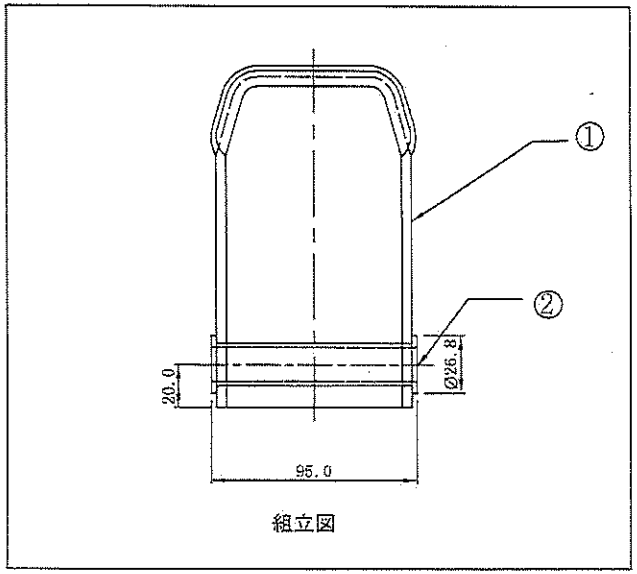

組立図

技術要求

1. 表面綺麗
2. 成型後キズ無く

作　図		年月日		
検　図		年月日		
承　認		年月日		

中線引留金物		
仕上げ	重量	尺度
	①*632g ②*90g	1:1
1頁		

表面処理:ドブメッキ

材質:SS400 & 継ぎ目鋼管

A トレード 株式会社

立上がりケーブル支持バンド

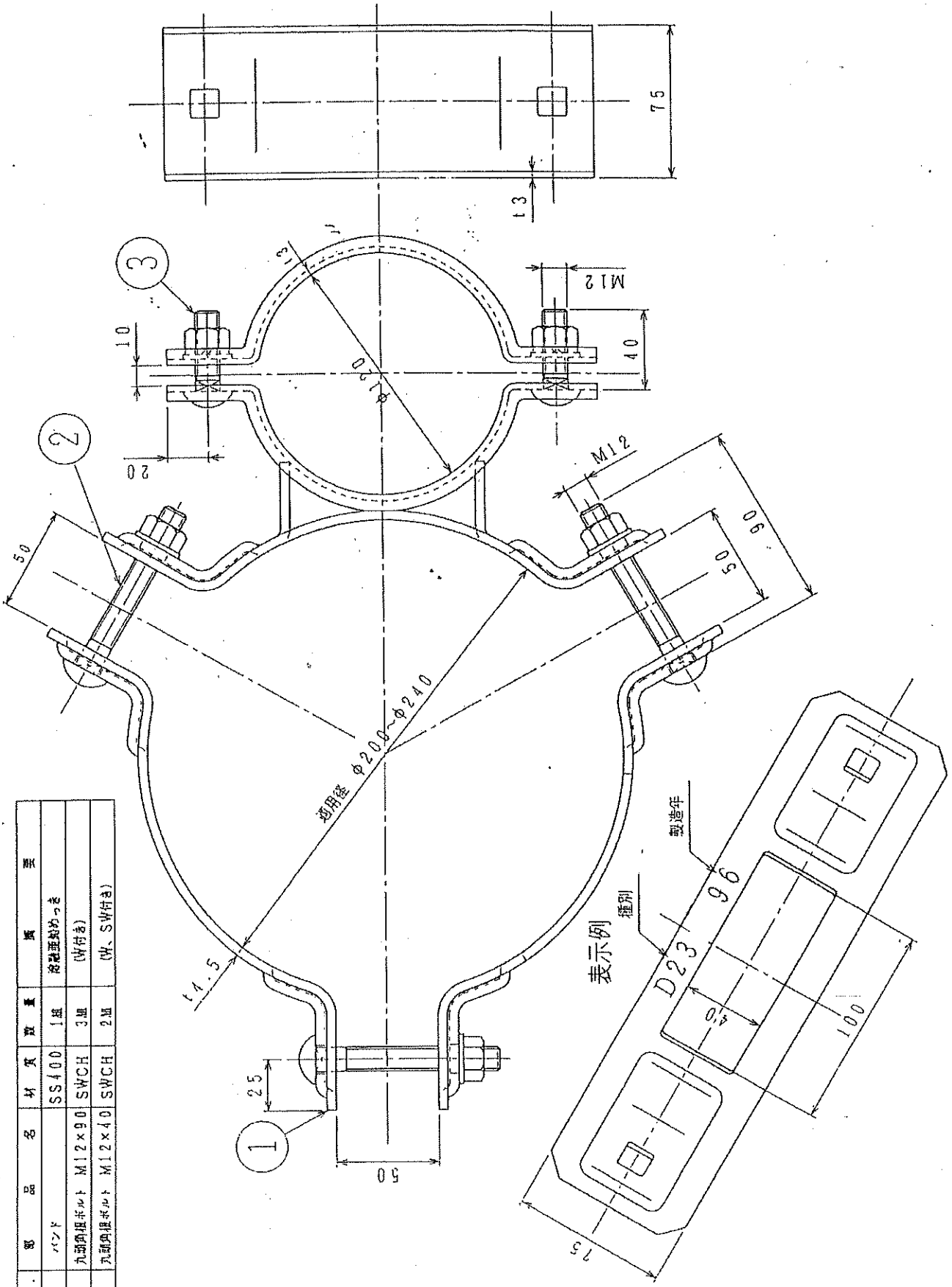

No.	部品名	材質	数量	摘要
1	バンド	SS400	1組	溶融亜鉛めっき
2	六頭内根ボルト M12×90	SWCH	3組	(W付き)
3	六頭内根ボルト M12×40	SWCH	2組	(W、S W付き)

PH-95030B-91

ゴムスペーサー
(分岐バンド用)

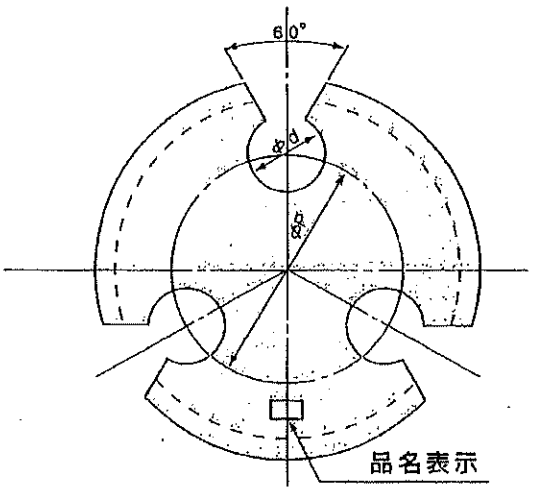

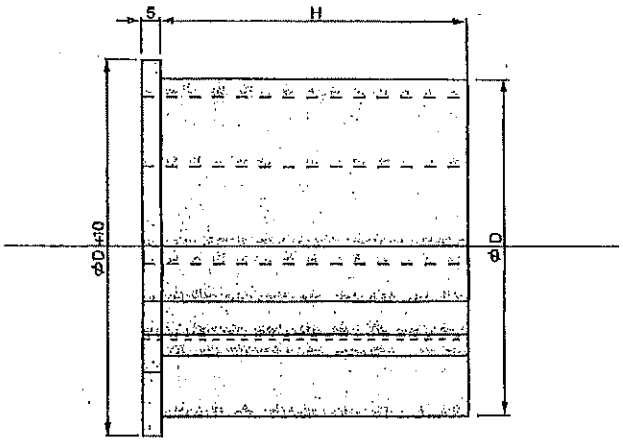

材質　ＥＰゴム

型　番	適合ケーブル 6 KV CV-T	各部の寸法			
		d	P	D	H
D－２０	22	20	60	120	80
D－２４	38　60	24	64	120	80
D－２６	100	26	67	120	80
D－３０	150	30	71	120	80
D－３４	200　250	34	46	120	80
D－３８	325	38	51	120	80

No.	部品名	材質	熱処	備考
		SS41		亜鉛めっき

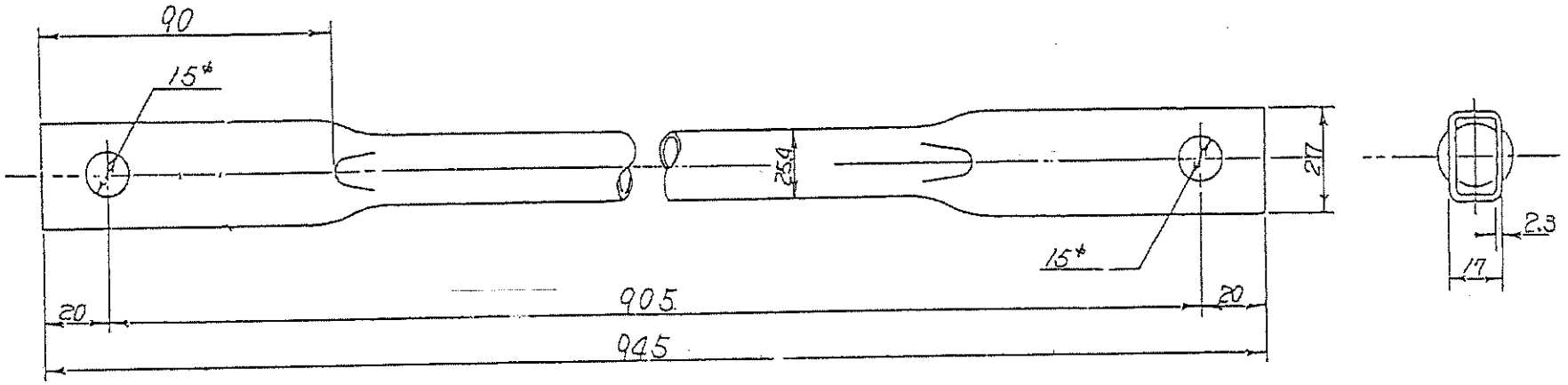

6E~33

品名	丸形アームタイ								
尺度		承認			検図		製図		
単位	mm								

図番	