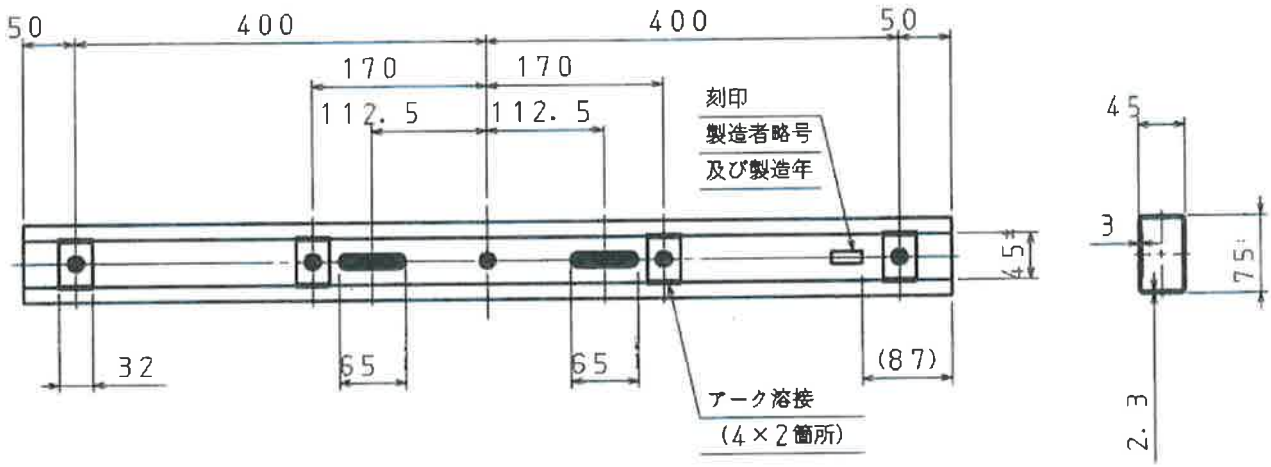


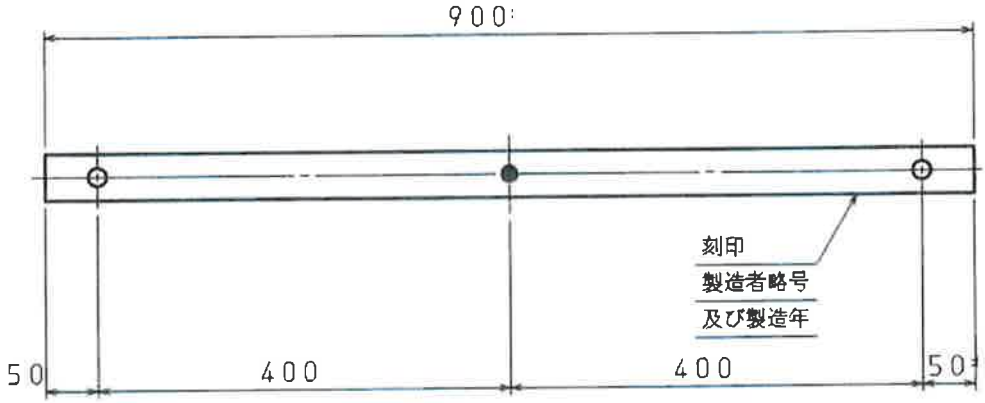


| | | |
|---|---|---|
| 材　質 | 一般構造用角形鋼管 STKR400 | JIS G 3466 |
| 表面処理 | 溶融亜鉛めっき~~HDZ-A~~ ⚠HDZT49 | JIS H 8641 |

d1：φ15
d2：φ18
幅：15

公差表

| | |
|---|---|
| 孔間隔 | 100mm以下 ±2% |
| | 100mm超過 ±1% |
| 孔中心のブレ・上下左右 | ±1.5mm |
| その他 | ±2% |
| 横曲り | 10mm以下 |
| 全長 | ±0.5% |
| 端孔中心と一端 | ±10mm |

| 改定 | 年月日 | 変更記事 | 担当 | 承認 |
|---|---|---|---|---|
| ⚠ | 2024.11.11 | 溶融亜鉛めっきJIS改定の為 | | |

| 部品番号 | 部品名 | 寸法 | 材質 | 員数 | 備考 |
|---|---|---|---|---|---|
| 品名 | 軽腕金 0.9 ㋮ | 図番 41A0014 | 尺度 1/7 | 単位 ㎜ | |

| 設計 | 製図 | 写図 | 検図 | 承認 |
|---|---|---|---|---|
| | 渡辺 | 渡辺 | 清水 | 清水 |

株式会社 大谷工業

作図年月日 2007.09.27　整理No