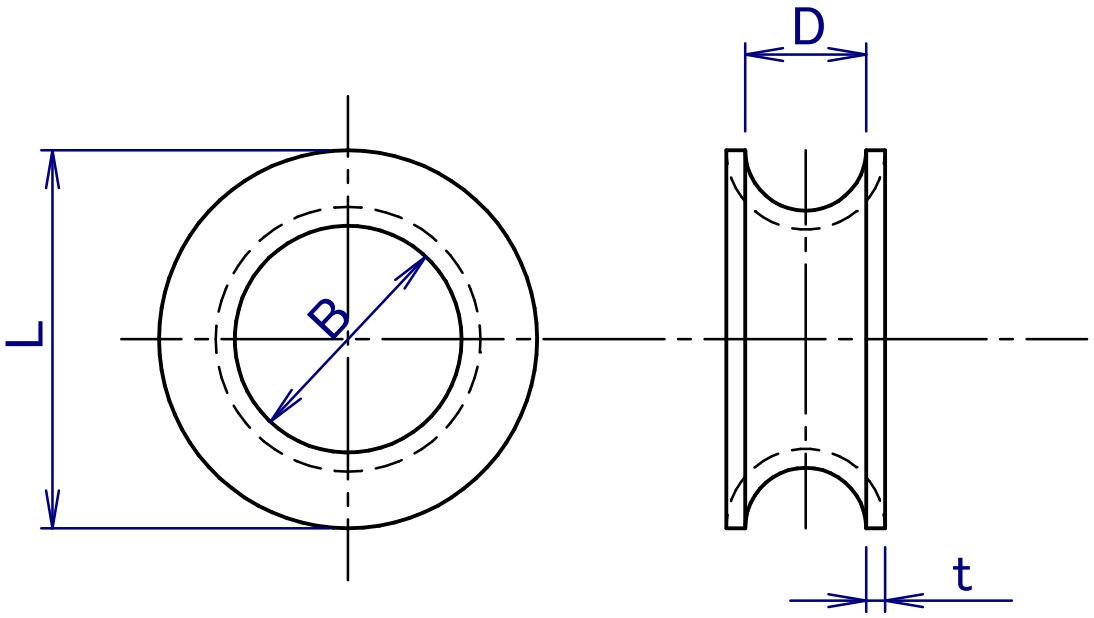

呼び	L	B	D	t
14	37	21	14	2.8
16	50	27	16	3.2
18	50	27	18	3.2
22	60	35	22	3.5

単位　m/m
公差　±5

品　名	丸シンブル				製図	K・I	図番 13
JKIND 清川工業株式会社	表面処理	溶融亜鉛鍍金	材質	SS400、Q195	200305		