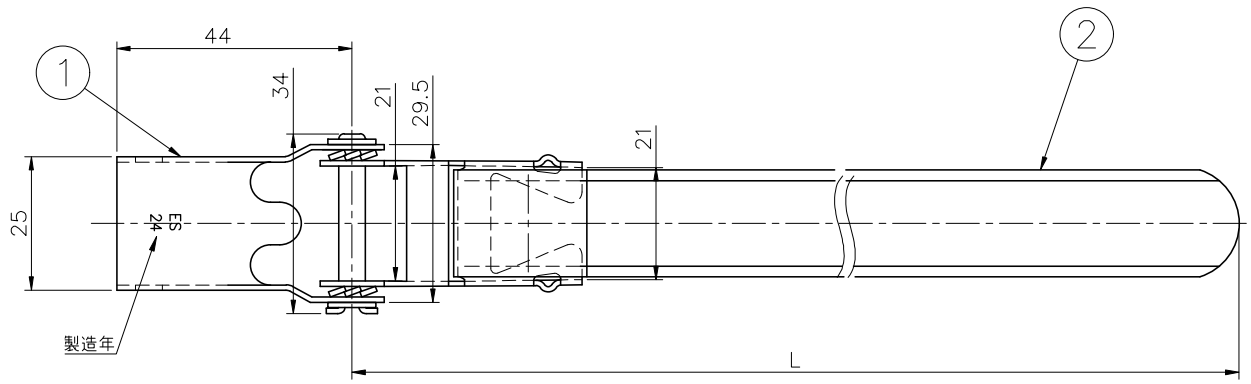

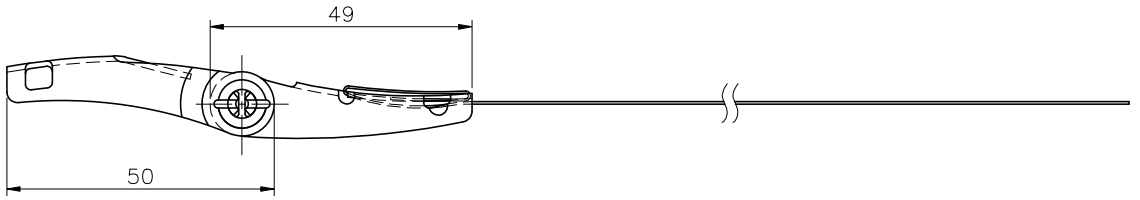

品形	L
01	600
02	900
03	1200
04	1100
05	1500

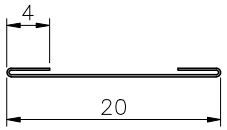

帯金断面図
S=2:1

部番 NO	部品名称 DESCRIPTION	個数 QT.	材質 MATERIAL	表面処理 SURFACE TREATMENT	備考 NOTE
2	帯金	1	SUS304	—	t0.2
1	締付金具	1	SUS304	—	t1.0

株式会社 アサバ
ASABA CO., LTD. TOKYO JAPAN

投影法 PROJ

尺度 SCALE 1:1

仕様 SPECIFICATION: SUS304 20mm用

図名 DRAWING TITLE: ステンレス製自在バンド　レバー式

設計 DESIGNED	製図 DRAWN	検図 CHECKED	承認 APPROVED
平	平	2024.06.14 伊関	2024.06.14 奥山

日付 DATE: 2024.05.31

図番 DRAWING NUMBER: ES−003−01

REV.