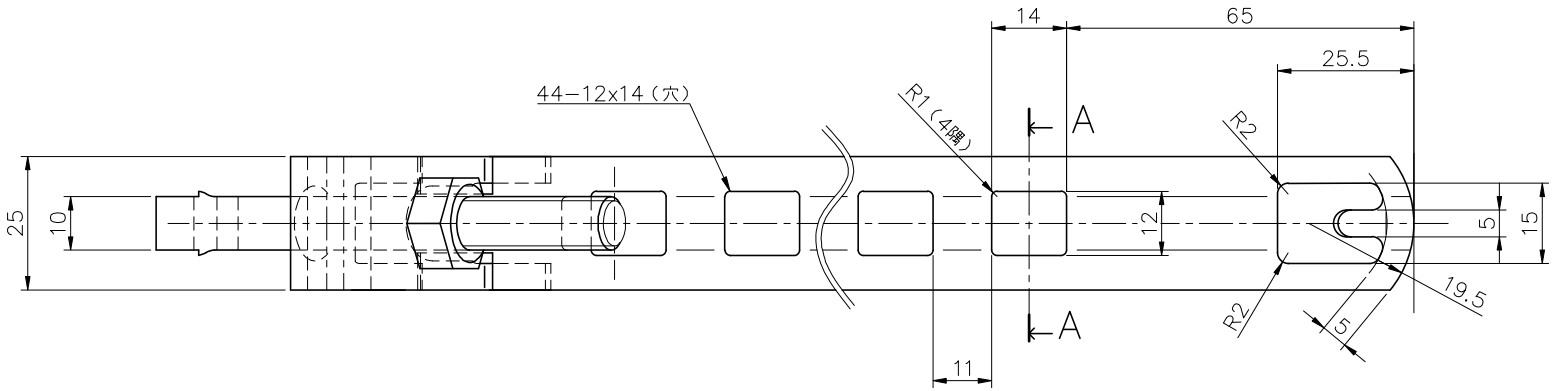

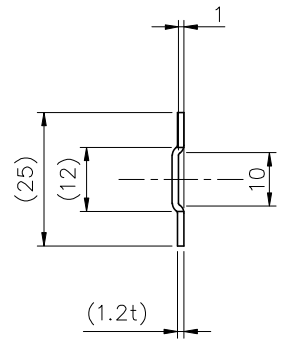

A−A 断面図

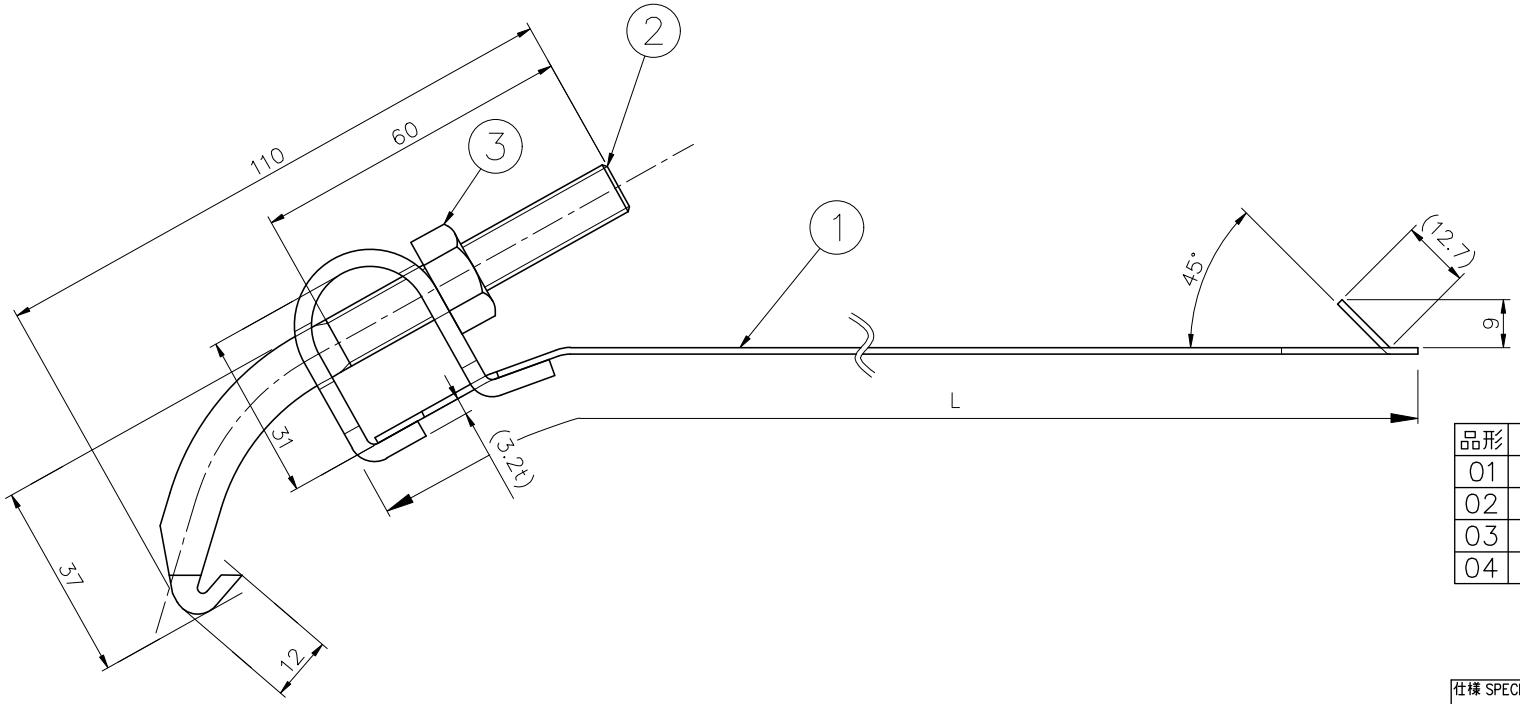

品形	品形名	L	適用径範囲
01	自在バンドL600	600	φ180以内
02	自在バンドL800	800	φ250以内
03	自在バンドL1200	1200	φ370以内
04	自在バンドL1500	1500	φ470以内

部番 NO	部品名称 DESCRIPTION	個数 QT.	材質 MATERIAL	表面処理 SURFACE TREATMENT	備考 NOTE
3	六角ナット	1	SGD290D	HDZT49	M10用
2	フックボルト	1	SGD290D	HDZT49	M10 x P1.5 x S60
1	本　体	1	SPHC	HDZT49	1.2t

株式会社　アサバ
ASABA CO., LTD. TOKYO JAPAN

投影法 PROJ

尺度 SCALE 1:1

仕様 SPECIFICATION

図名 DRAWING TITLE
鉄製自在バンド　25mm

設計 DESIGNED	製図 DRAWN	検図 CHECKED	承認 APPROVED
平	平	2024.06.14 伊関	2024.06.14 奥山

日付 DATE 2024.06.04

図番 DRAWING NUMBER ES−005−01

REV.