| No. | 部　品　名 | 材　質 | 数　量 | 摘　　要 |
|---|---|---|---|---|
| 1 | Aブレード | SAPH400 | 2 | HDZ45 ⚠a |
| 2 | Cブレード | SS400 | 1 | HDZ45 ⚠a |
| 3 | 丸頭角根ボルトM16x130 (II、SW付) | SWCH12R | 1 | HDZ35 |
| 4 | M12x49　皿ボルト (II付) | SWCH12R | 2 | HDZ35 |

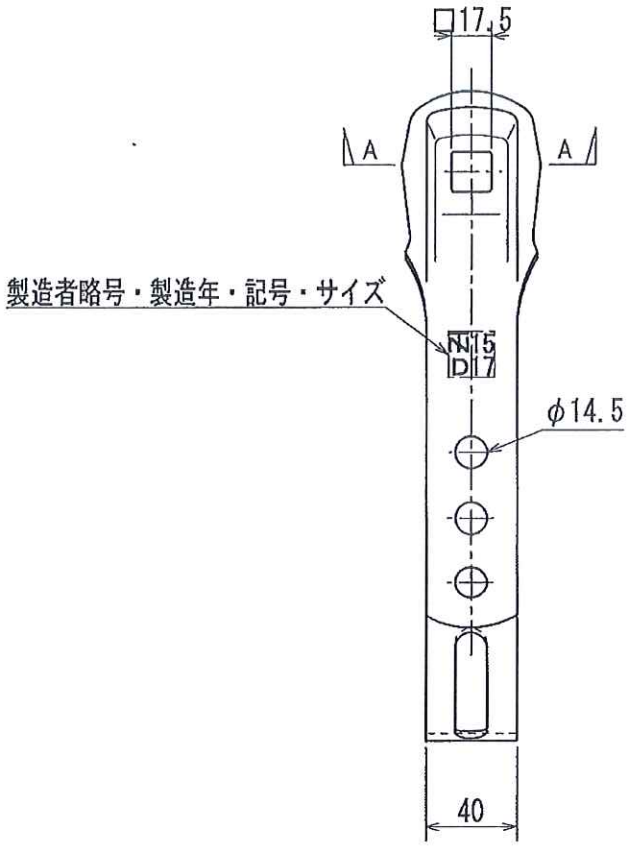


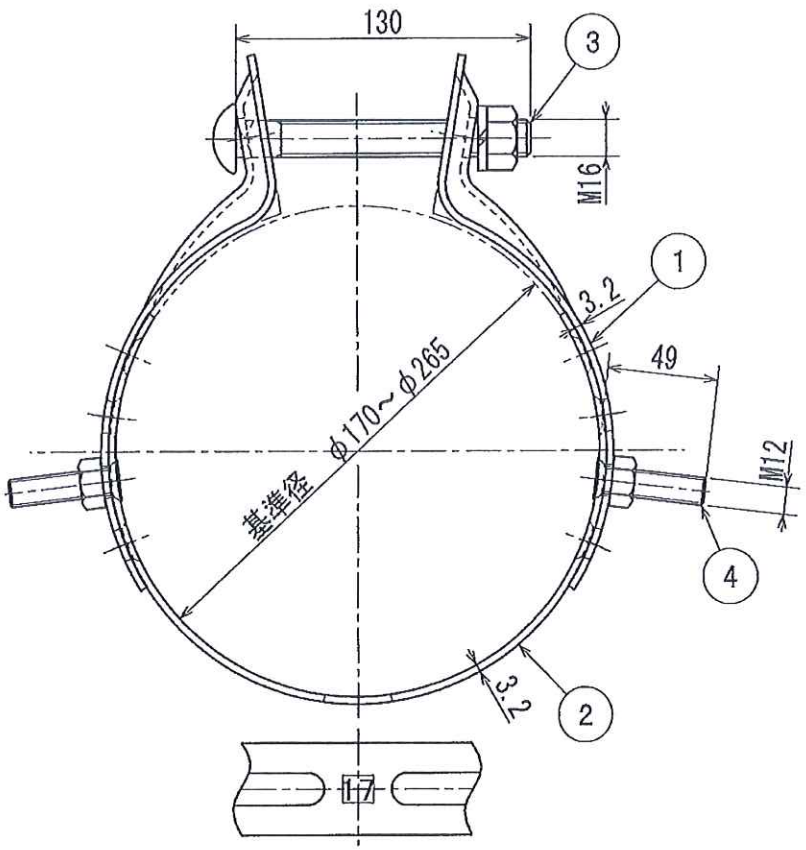


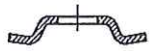

A－A断面

| | | | | 承　認 | 検　図 | 担　当 | | 作画 | A4 | 品名 | 自在バンド　FB3D-17<br>（適用径　φ170～φ265） | | |
|---|---|---|---|---|---|---|---|---|---|---|---|---|---|
| | | | | 長田 | 光 | 花岡 | | 尺度 | 1/3 | | | | |
| | | | | | | | | 単位 | mm | | | | |
| ⚠a | 15.05.25 | めっき規格変更(HDZ40→HDZ45) | 花岡 | NASU 那須電機鉄工株式会社 | | | | | | 日付 | 15.05.25 | 図番 | AH-09060⚠a |
| 付号 | 日　付 | 改　訂　記　事 | 担当 | | | | | | | | | | |