大日ポール構造図

12－19－3.5

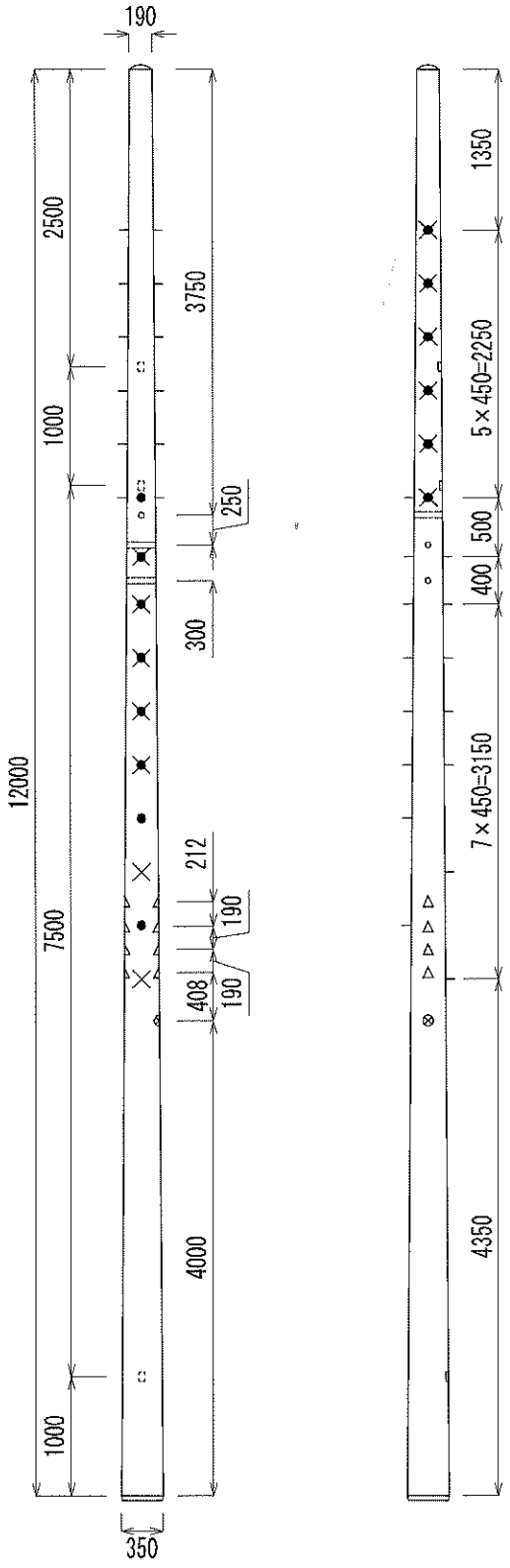

[凡例]

○ 又は ═══	貫 通 孔
┤ 又は ├	足場ボルト取付装置(側面)
●	足場ボルト取付装置(表面)
×	足場ボルト取付装置(裏面)
⊗	足場ボルト取付装置(両面)
△ 又は	番号札取付ビス受口
⊗ 又は	銘板
□ 又は	接地線引込口及び引出口

大日コンクリート工業株式会社

(単位:mm)

ST-PE-120P19035N-1

大日ポール付属品構造図

根枷ブロック　B型

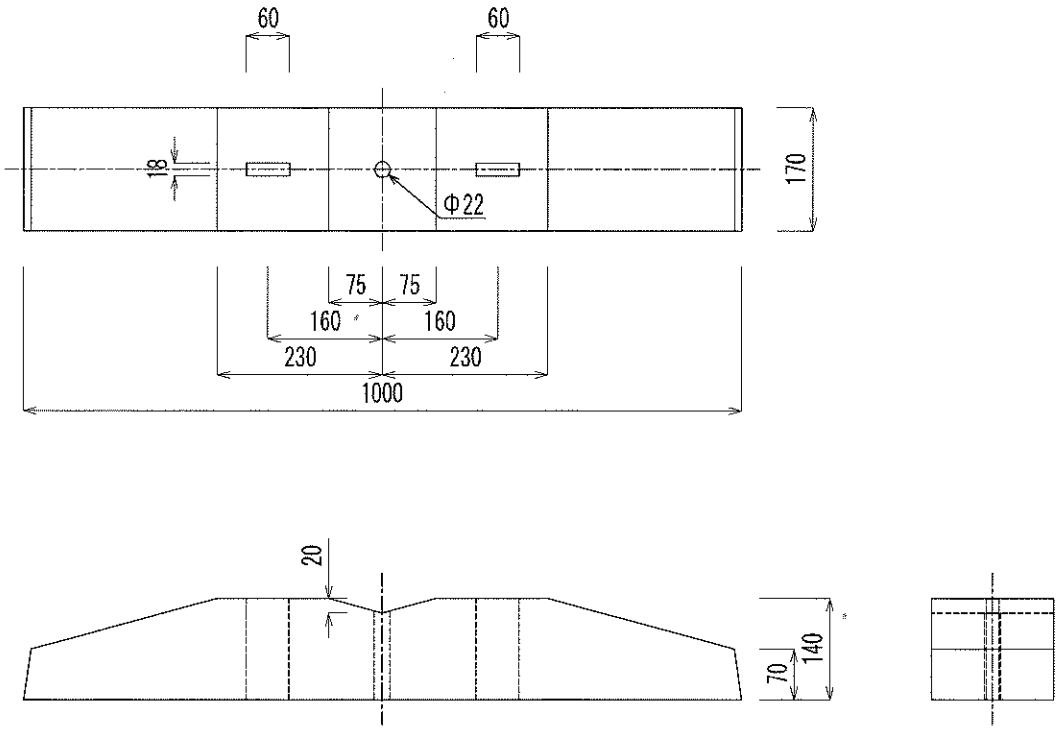

質　　量：４８kg

大日コンクリート工業株式会社

(単位:mm)

KJ-JK-NE0B100017-1

大日ポール付属品構造図

根枷バンド 3号(大)

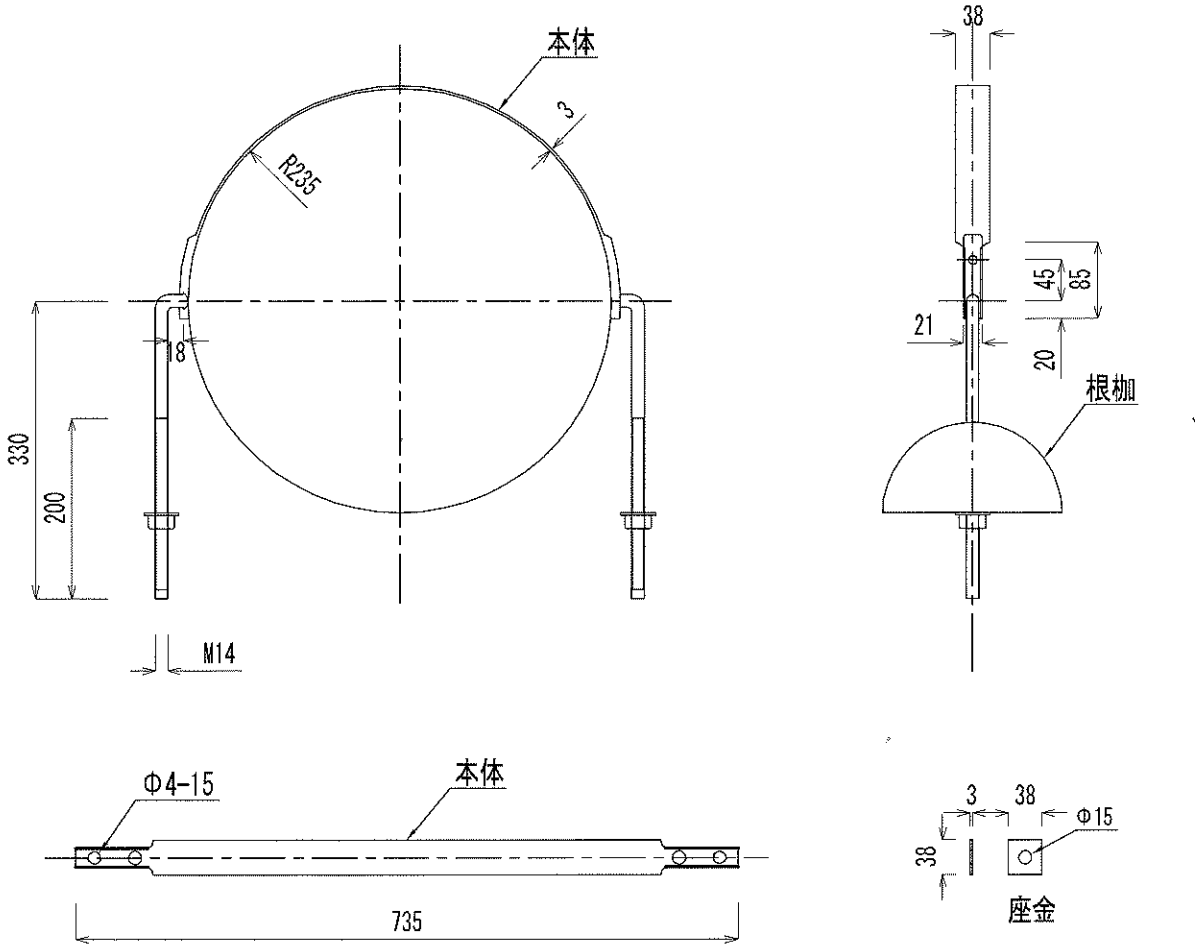

適 用 径：３５０-４７０

表面処理：溶融亜鉛メッキ

材　　質：ＳＳ４００

大日コンクリート工業株式会社

(単位:mm)

KJ-KK-NB03500470-1

大日ポール付属品構造図
足場ボルト

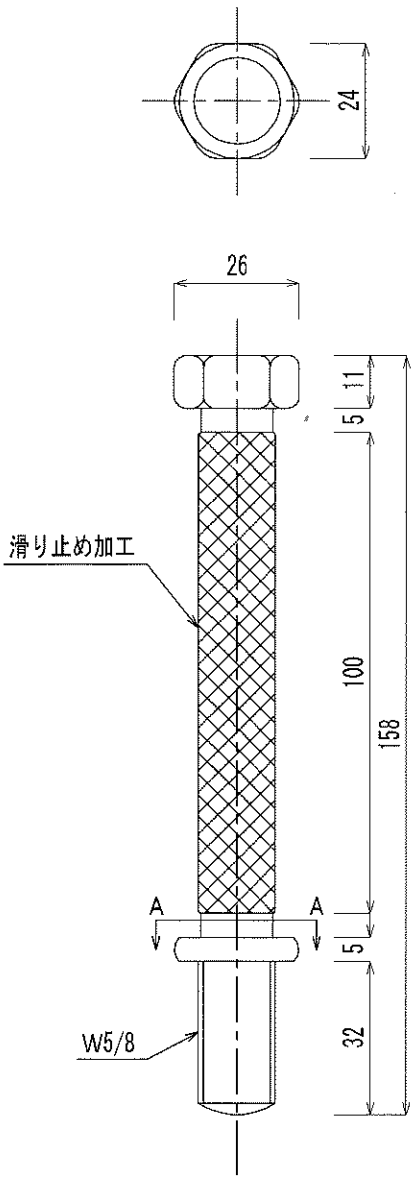

A－A断面

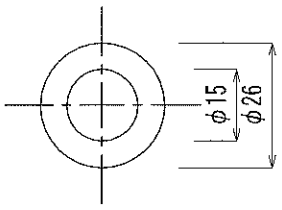

表面処理：溶融亜鉛メッキ

材　　質：SWCH10R

大日コンクリート工業株式会社

（単位：mm）

KJ-KK-ABT32W5826-2

大日ポール付属品構造図

底板2号

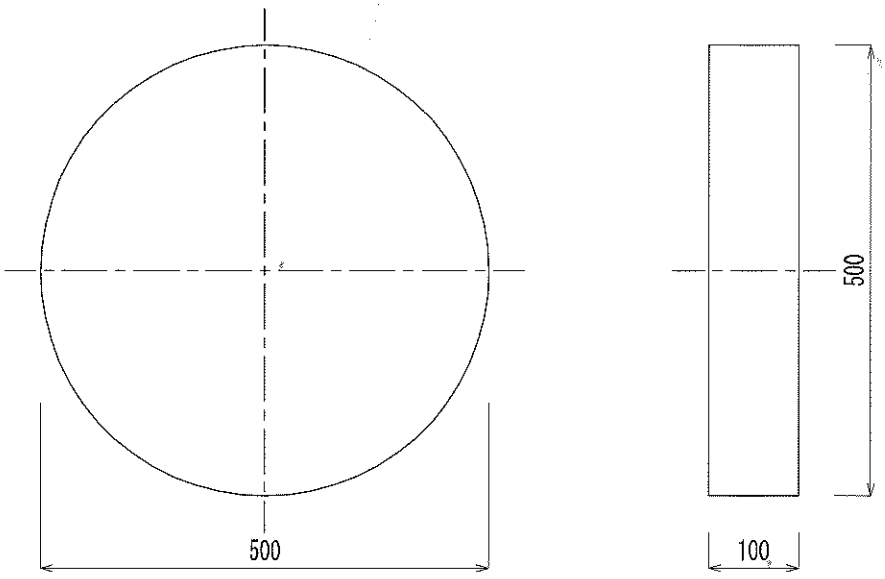

質　　量：４９kg

大日コンクリート工業株式会社

(単位:mm)

KJ-KK-TB05000100-1