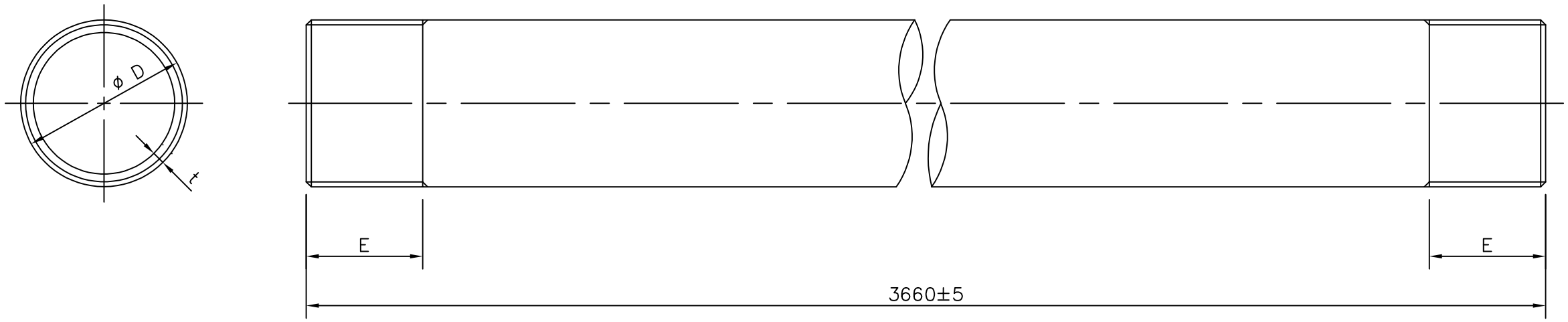

品　番	呼び	外径D（ｍｍ）	外径公差（ｍｍ）	厚さｔ（ｍｍ）	ねじ部寸法 有効ねじ部の長さE（ｍｍ）		質量（ｋｇ／本）
					最大	最小	
DWZ216K	G16	21.0	±0.3	2.3	19	16	3.88
DWZ222K	G22	26.5			22	19	5.01
DWZ228K	G28	33.3		2.5	25	22	6.95
DWZ236K	G36	41.9			28	25	8.89
DWZ242K	G42	47.8			28	25	10.20
DWZ254K	G54	59.6		2.8	32	28	14.30
DWZ270K	G70	75.2			36	32	18.30
DWZ282K	G82	87.9			40	36	21.50
DWZ392K	G92	100.7	±0.4	3.5	42	36	30.70
DWZ394K	G104	113.4			45	39	34.70

ＪＩＳ　Ｃ８３０５に適合

注）１．表面処理
内外面：溶融亜鉛めっき（めっき付着量内外面３００ｇ／㎡以上）
ねじ部及び端面：アクリル樹脂系塗装

番号	品名	材質	表面処理	数	備考
1	本体	鋼管	注記参照	1	

図名	厚鋼電線管Ｚ（溶融亜鉛めっき）	尺度	free	
形式	Ｇ１６～Ｇ１０４用	2020年11月10日		
		検図	設計	製図
図番	CW00147−G	品番	左表参照	松信 / 林 / 林

パナソニック エレクトリックワークス株式会社

単位(mm)　第三角法　JIS−A3