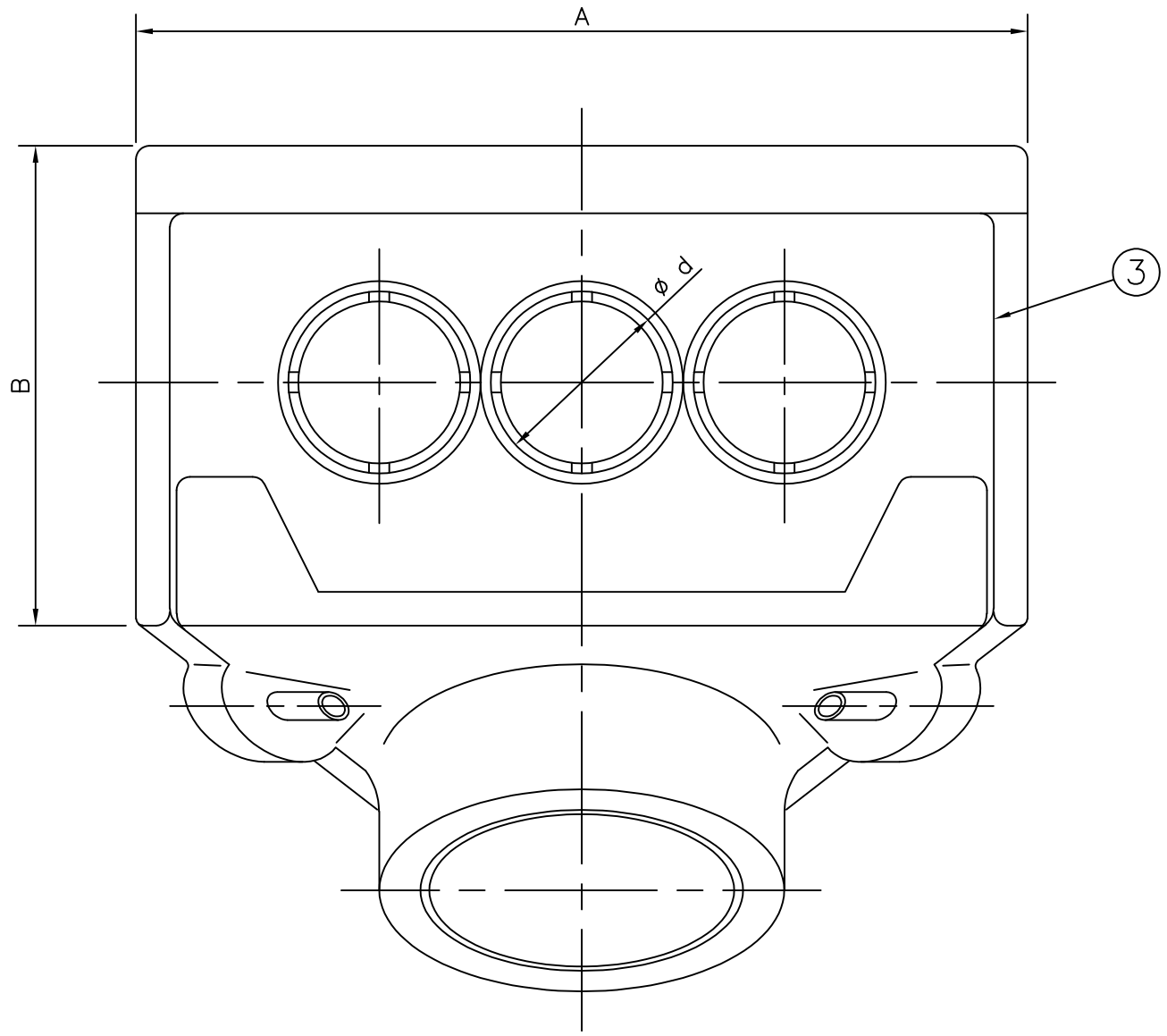


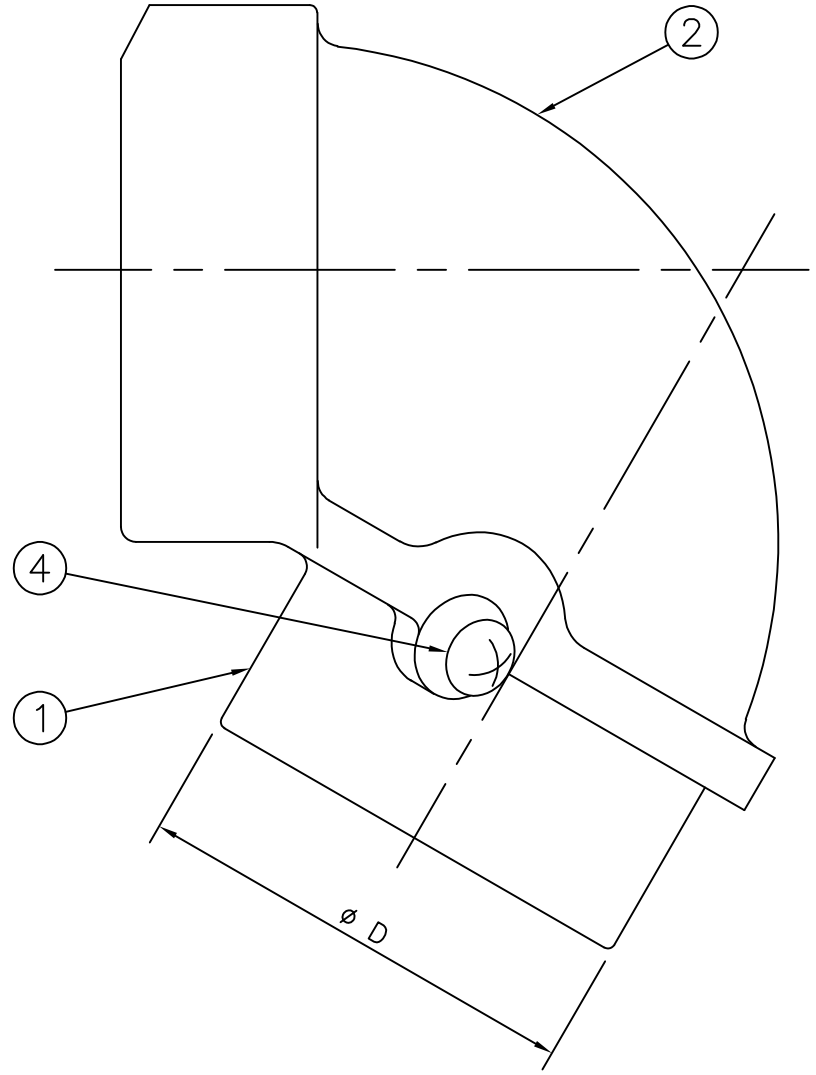


| 品　番 | 呼び | A | B | ø D | ø d | なべ小ねじのサイズ |
|---|---|---|---|---|---|---|
| DFZ1916P | G16 | 100 | 41 | 28 | 20 | M4 |
| DFZ1922P | G22 | 105 | 48 | 35 | 20 | |
| DFZ1928P | G28 | 120 | 55 | 42 | 24 | |
| DFZ1936P | G36 | 131 | 70 | 50 | 27 | M5 |
| DFZ1942P | G42 | 131 | 70 | 60 | 27 | |
| DFZ1954P | G54 | 175 | 86 | 72 | 34 | |
| DFZ1970P | G70 | 220 | 111 | 88 | 48 | |
| DFZ1982P | G82 | 220 | 111 | 100 | 48 | |

２．表面処理：溶融亜鉛めっき（めっき付着量内外面３００ｇ／ｍ$^2$以上）後、電気亜鉛めっき

注）１．製造元：パナソニック　ＳＰＴ株式会社

| 番号 | 品　名 | 材　質 | 表面処理 | 数 | 備　考 |
|---|---|---|---|---|---|
| 4 | なべ小ねじ | ステンレス | | 2 | |
| 3 | 絶縁カバー | 樹脂 | | 1 | |
| 2 | カバー | 鋳鉄 | 上記参照 | 1 | |
| 1 | 本体 | 鋳鉄 | 上記参照 | 1 | |

| | | | | |
|---|---|---|---|---|
| 図名 | ねじ付き付属品（厚鋼）・厚鋼電線管Z用付属品<br>エントランスキャップ　鋳鉄製 | | 尺度 | free |
| 形式 | Ｇ１６～Ｇ８２用 | | 2016年　3月　1日 | |
| | | | 検図 | 設計 |
| 図番 | CW00656 | 品番 左表参照 | 浅木 | 林 |

**パナソニック エレクトリックワークス株式会社**

単位(mm)　第三角法　JIS－A3